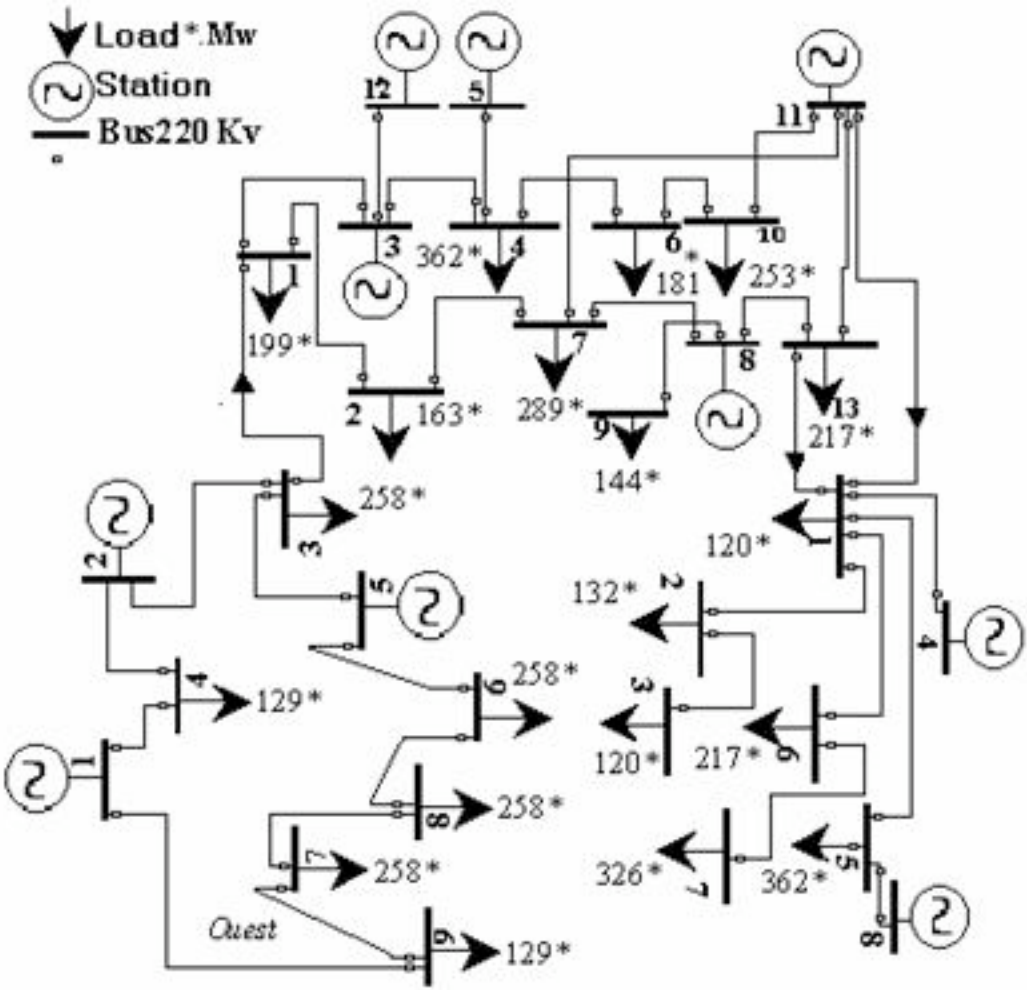
Load*.Mw
Station
Bus220 Kv
12
5
11
3
4
6
10
1
362*
181*
253*
199*
7
8
2
163*
289*
9
13
217*
144*
258*
120*
132*
129*
258*
120*
217*
258*
258*
326*
362*
Quest
129*